CENTER CIJ

MSM
MARKIERSYSTEME

Konzept

Die Konzeption des Center CIJ Drucker bewegt sich auf einer klaren Linie: Hohe Leistungsfähigkeit, ein flexibles, modulares Grundkonzept, weit-greifende Analyse- und Diagnosemöglichkeiten, bestmögliche Transparenz des Systems.

Ziele

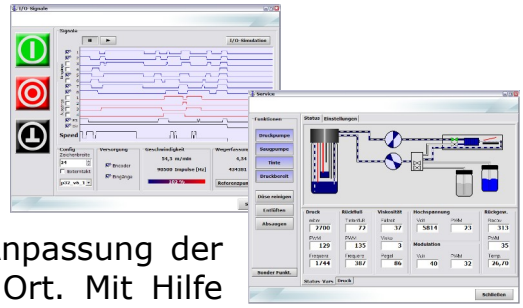

Die Zielrichtung ist dabei klar ausgerichtet auf den Einsatz in diffizilen Anwendungen. Über die komfortable Bediener-oberfläche werden sowohl der Zustand der Maschine, wie auch Ein- und Ausgangssignale zur Produktionsanlage in Echtzeit visualisiert. Das Softwarekonzept erlaubt über mehrere Programmier-Level die Anpassung der Maschine an die konkreten Anforderungen vor Ort. Mit Hilfe des detaillierten Ereignisprotokolls können schwierige Umgebungsbedingungen frühzeitig erkannt, analysiert und damit Ausfallzeiten minimiert werden. Auch über die Integration von Ferndiagnosetools werden schnelle Reaktionszeiten ermöglicht.

Standards

Das Standardgerät verfügt mit der integrierten Lösungsmittel-rückgewinnung, automatischer Phasen- und Viskokontrolle und vielen anderen funktionalen Features über alles, was im Bereich von industriellen Continuous Inkjets heute „State of the Art" ist.

Innovation

Hinzu kommen nun völlig neue Möglichkeiten: Das im Terminal verwendete „Windows XP-Embedded" Betriebssystem eröffnet die Möglichkeit, Windows-Software und Geräteperipherie direkt in das Gerät zu integrieren und damit das „Standalone-Druckgerät" zu einer Gesamtlösung für eine konkrete Aufgabenstellung zu erweitern.

Industrie

Dabei wird über den Einsatz der „Embedded"-Variante von „Windows XP" die industrielle Ausrichtung des Systems unterstrichen. Der USB-Port kann unter anderem für Speichererweiterungen eingesetzt werden, durch die eine nahezu unbegrenzte Speichergröße für Texte, Grafiken und andere Daten erreicht wird.

Echtzeit-Performance

Der im Elektronikbereich eingesetzte XScale Print-Controller arbeitet dabei mit 312 MHz unabhängig vom Terminal unter einem „Windows-CE" Betriebssystem, das zuverlässiges Echtzeitverhalten in Kombination mit leistungsfähigen Softwarefeatures garantiert.

MSM Markier–Sensor–Systeme GmbH
Benzstr. 1
79341 Kenzingen GERMANY

Telefon +49 7644 9231 0
Telefax +49 7644 9231 199
E–Mail info@msm-technik.de

Service-Freundlichkeit

Das Hauptsystem zeichnet sich durch eine gute Übersichtlichkeit und Servicefreundlichkeit aus. In dem über die Fronttür zugänglichen Tintensystem sind die Vorratsbehälter für Tinte und Lösungsmittel untergebracht. Die Elektronik befindet sich im hinteren Bereich des Systems und kann durch Aufklappen der Rückwand erreicht werden. Für den Servicefall können auch die Seitenwände abgenommen werden, sodass eine Inspektion des Systems von allen Seiten möglich ist. Das hohe Augenmerk auf eine durchgängige Servicefreundlichkeit und Transparenz des Aufbaus soll für eine einfache Wartung und somit kurze Standzeiten sorgen.

Features

- Komfortable Bedieneroberfläche
- Großes 12,1" Touch-Display
- Frei wählbare Displayanordnung
- Windows XP embedded Betriebssystem
- Einfache Installation von Windows-Komponenten
- Einfache Speichererweiterung durch USB-Port
- Ferndiagnose
- Standardschnittstellen (USB, seriell, Ethernet)
- Grafischer WYSIWYG Editor
- Grafische Darstellung des Systems
- Ereignisprotokollierung
- Servicefreundlicher 4-Tür-Systemaufbau
- Leicht nachfüllbare 1-Liter-Vorratsbehälter
- opt. 2 Rührwerke für pigmentierte Tinten
- integrierte Lösemittelrückgewinnung

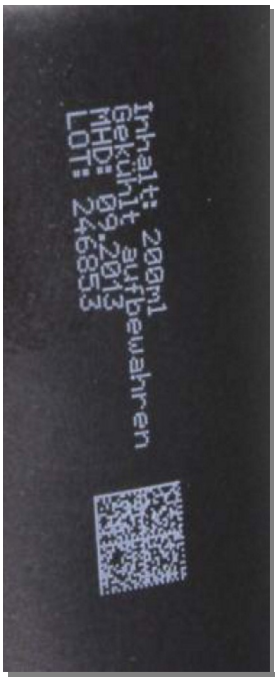

Telefon +49 7644 9231 0
Telefax +49 7644 9231 199
E–Mail info@msm-technik.de

MSM
MARKIERSYSTEME

Technische Daten Druckgerät

Maße und Gewichte - Gehäuse

Gehäuse	Rostfreier Stahl, IP 54
Abmessengen	320 x 320 x 625 mm (B x T x H)
Gewicht	30 kg (inkl. Druckkopf)
Vorratsbehälter	0,75L Tinte + 0,75L Solvent

1 Vorderansicht
2 Seitenansicht
3 Rückansicht
4 Draufsicht

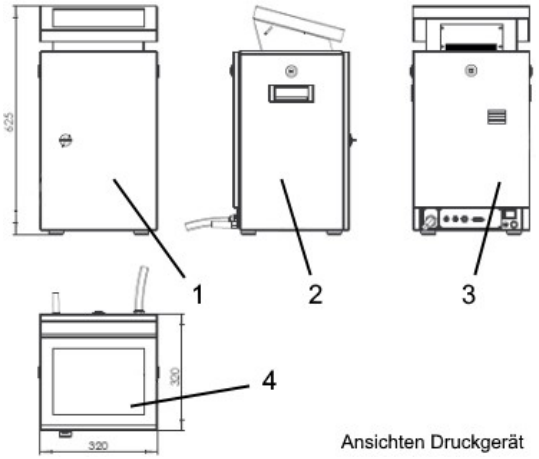

Ansichten Druckgerät

Technische Daten Druckkopf

Maße und Gewichte – Druckkopf

Abmessungen	40 x 40 x 186 mm (B x H x L)
Gewicht	3,0 kg (inkl. Druckkopfschlauch)
Schlauchlänge	5 m (Standard), andere Längen auf Anfrage

1 Seitenansicht
2 Vorderansicht
3 Draufsicht

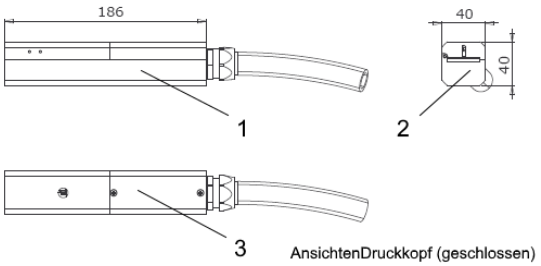

AnsichtenDruckkopf (geschlossen)

Elektrische Daten

Spannung	80 - 240 V ~ 50/60 Hz
Leistungsaufnahme	130 VA

Verbrauch

Lösungsmittelverbrauch bei 24°	2 - 5 ml / Stunde

MSM Markier–Sensor–Systeme GmbH
Benzstr. 1
79341 Kenzingen GERMANY

Telefon +49 7644 9231 0
Telefax +49 7644 9231 199
E–Mail info@msm-technik.de

MSM
MARKIERSYSTEME

Performance & Bedienung

Steuereinheit

Bedieneinheit	12,1" TFT mit integriertem Touch
Schnittstellen	RS232C, Ethernet, USB
Produkterkennung/Ein-	Druckstartsignal, Inkrementalgeber
Ausgänge	8 Eingänge 4 Ausgänge
Speicher für Texte und Grafiken	Mind. 512 MByte, Anzahl Texte nur bergrenzt
Max. Drucktextlänge	20 m
Verfügbare Zeichensätze	5 - 40 Dot
Datentransport	Ethernet, RS232, USB-Stick, Bluetooth
Diagnose	Prozessvisualisierung, IO-Echtzeitgrafik Ereignisprotokollierung, Ferndiagnose

Tintensystem

Drucksystem	Integrierte Lösungsmittelrückgewinnung Automatische Phasing- und Viskositätskontrolle

Druckkopf

Schrifthöhe	2 - 14 mm
Druckkopfabstand	5 - 15 mm
Druckkopfposition	Beliebig

Funktionen

Produktgeschwindigkeit	Richtungserkennung Automatische Textrichtungsumkehr Rücklaufkompensation
Druckausgabe	Externes Signal (z. B. Fotozelle) Distanz, repetierend, spezielle Software
Textwechsel	Fix, externe Eingänge Softwarelisten
Signalausgänge	4 Ausgänge 24 V softwareseitig konfigurierbar
Eingänge	8 Eingänge

Umgebungsbedingungen

Temperaturbereich	5 - 45° C
Luftfeuchtigkeit	10 - 90 % nicht kondensierend

Schriftfonts

05 x 05, 07 x 05, 09 x 07, 10 x 07, 11 x 07, 15 x 10, 23 x 15, 32 x 24

MSM Markier–Sensor–Systeme GmbH
Benzstr. 1
79341 Kenzingen GERMANY

Telefon +49 7644 9231 0
Telefax +49 7644 9231 199
E–Mail info@msm-technik.de

MSM
MARKIERSYSTEME

Barcodetypen
EAN8, UPC8, EAN13, UPC12, Ext2, Ext5, 2/5interleaved, Code39, Pharma, Codebar, Code128, EAN128, ITF14, ITF16, Datamatrix, QR

Druckmode
7HS, 7UHS, 8graphic, 9HS, 15HS2, 16graphic, 24fast, 32graphic, 40graphic, 40HS

Druckgeschwindigkeiten
Für eine Zeichenbreite von 2,5 mm ergeben sich folgende maximal zulässigen Geschwindigkeiten.

55µ System (32grafic)		70µ System (32grafic)	
1-zeilig	1,93 m/s	1-zeilig	1,42 m/s
2-zeilig	0,89 m/s	2-zeilig	0,65 m/s
3-zeilig	0,60 m/s	3-zeilig	0,44 m/s
4-zeilig	0,45 m/s	4-zeilig	0,33 m/s

55µ System (7UHS)		70µ System (7UHS)	
1-zeilig	5,56 m/s	1-zeilig	4,07 m/s

System (40HS)		70µ System (40HS)	
1-zeilig	2,61 m/s	1-zeilig	1,92 m/s
2-zeilig	1,27 m/s	2-zeilig	0,93 m/s
3-zeilig	0,87 m/s	3-zeilig	0,64 m/s
4-zeilig	0,66 m/s	4-zeilig	0,49 m/s
Grafik	0,54 m/s	Grafik	0,39 m/s

MSM Markier–Sensor–Systeme GmbH
Benzstr. 1
79341 Kenzingen GERMANY

Telefon +49 7644 9231 0
Telefax +49 7644 9231 199
E–Mail info@msm-technik.de